Rednerpult LOXA
Das manuell bzw. elektrisch höhenverstellbare Rednerpult unterstützt Sie zuverlässig bei exklusiven Tagungen, Konferenzen und Veranstaltungen. Das Rednerpult ist durch seine modernes und filigranes Design ein Hingucker.

Die Vorderseite des Rednerpultes besteht aus einer Acrylscheibe und kann personalisiert werden. Die Ablagefläche ist aus HPL (High Pressure Laminate) und entsprechend der gewählten Farbe (weiß bzw. schwarz) ausgeführt.

Die Höhe des Rednerpults wird durch einen Aktuator bzw. 2-fach Tastenbedienfeld unter der Ablagefläche eingestellt.

Optional auch fernbedienbar (DMX, IR, RF, Smartphone)

Stromspeisung: Max. Leistung (W) : 150W | Standby-Modus (W) : ≤0,5W
Hauptschalter : Nein

Medienanschlüsse (optional): HDMI, USB, CAT, VGA, DVI, XLR

Technische Parameter:
Außenmaß: B 596 x H 865|988 – 1230|1353 x T 616|655mm Farbe: weiß bzw. anthrazit matt, Sonderfarben auf Anfrage | Höhenverstellung: manuell bzw. elektrisch | Mobilität: optionale Transporthilfe | Grundmaterial: Stahl | Gewicht: ca. 42kg (man. Version) ca. 50kg (elek. Version)
Brandingfläche: H945 x B311mm | Ablagefläche: B596 x H483 x T12mm

Optionen:
- RAL-Farbe
- Glashalterung
- Leselicht
- Akku
- Medienanschlüsse
- Front metallisch
- Front satiniert
- Sockelerhöhung
- Ablagenerweiterung
- DINA4 Einschub
- Transporthilfe
- Transportkoffer

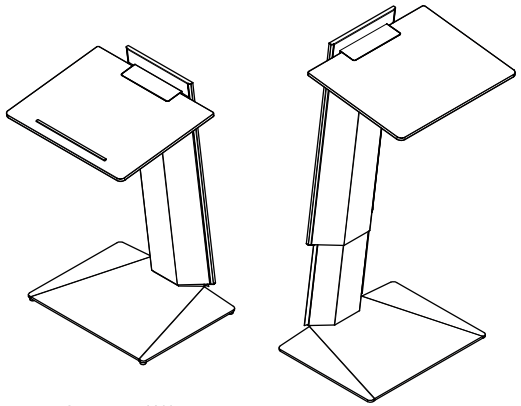

Adresse: Gustav-Müller-Straße 47, 10829 Berlin
Telefon: +49 30 74684466 **Fax:** +49 30 74684488
E-Mail: info@riesenrat.eu **Internet:** www.rednerpulte.riesenrat.eu

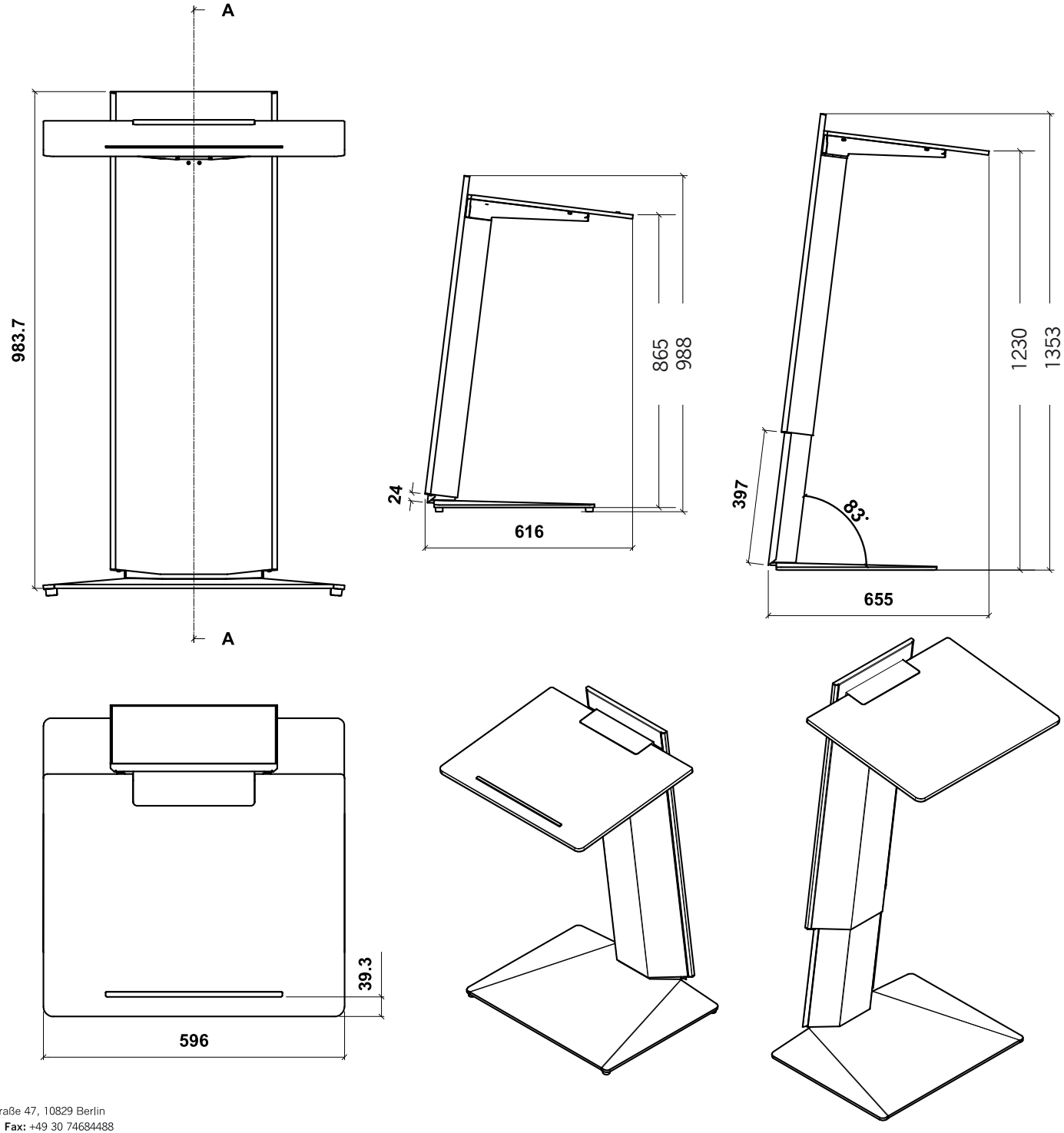

Adresse: Gustav-Müller-Straße 47, 10829 Berlin
Telefon: +49 30 74684466 **Fax:** +49 30 74684488
E-Mail: info@riesenrat.eu **Internet:** www.rednerpulte.riesenrat.eu